LEDriving®
DYNAMIC MIRROR INDICATOR

VW Golf VI (10/2008-08/2012)
VW Touran I (5/2010-05/2015)
WHITE | BLACK

LEDDMI 5K0 WT
LEDDMI 5K0 BK
(-> OEM: 5K0 949 101 / 5K0 949 102)

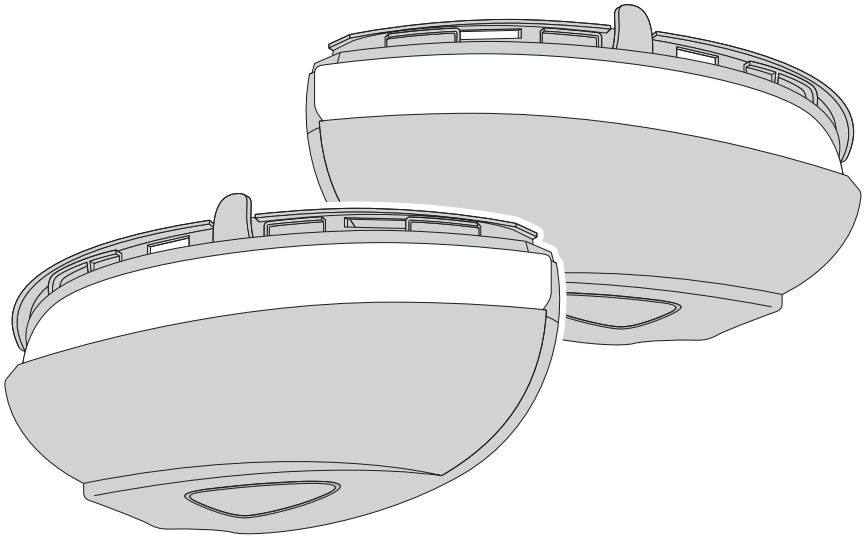

5 YEAR OSRAM GUARANTEE*

Installation video:**

http://www.osram.com/ledrivingdmi

OSRAM

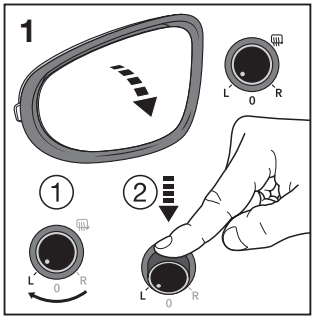
1
L
0
R
1
2

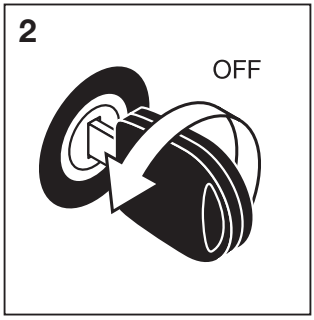
2
OFF

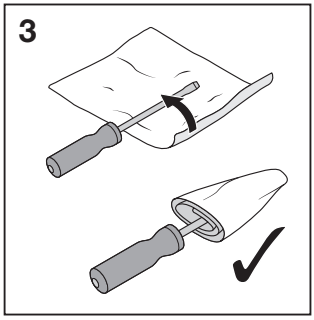
3

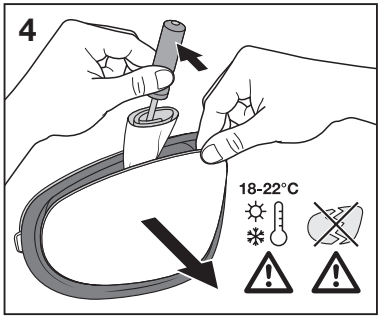
4
18-22°C

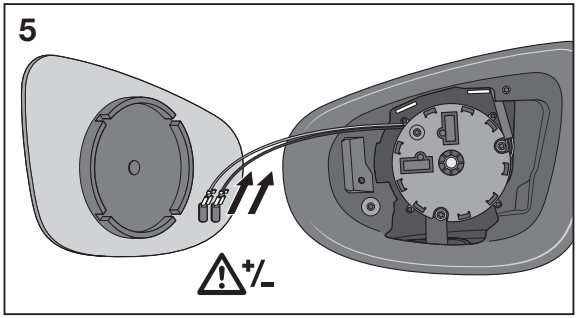
5

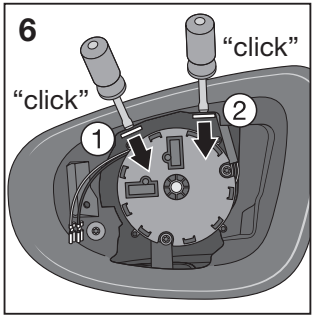
6
“click”
“click”
1
2

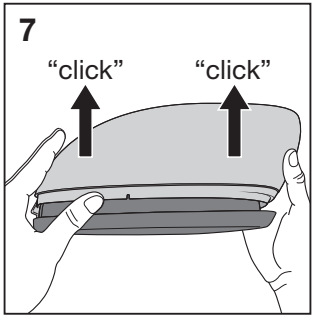
7
“click”
“click”

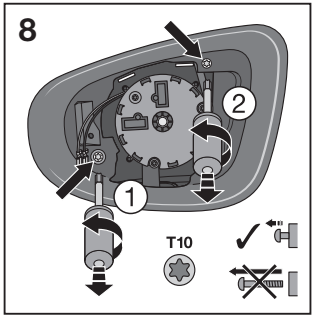
8
1
2
T10

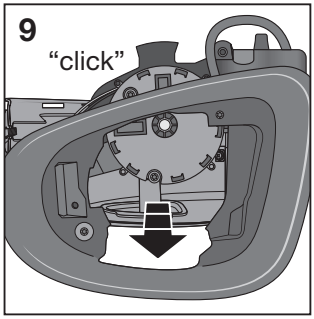
9
“click”

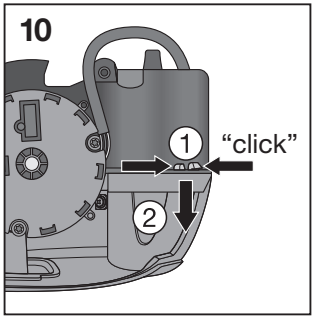
10
1
“click”
2

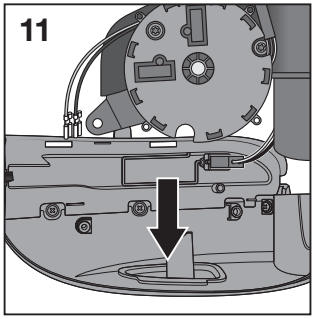
11

OSRAM

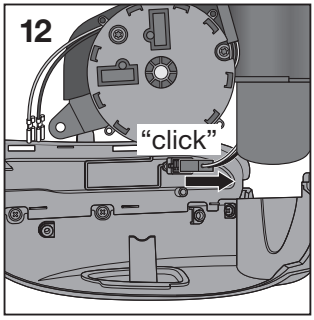
12
“click”

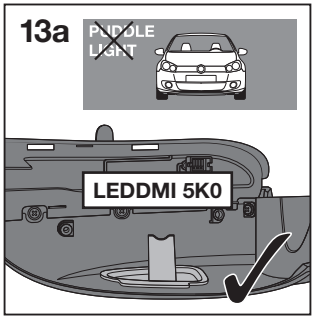
13a
PUDDLE LIGHT
LEDDMI 5K0

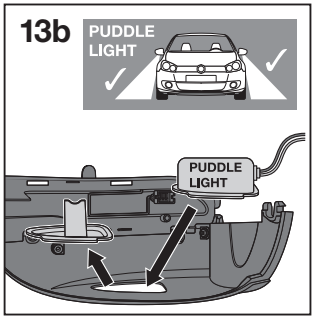
13b
PUDDLE LIGHT
PUDDLE LIGHT

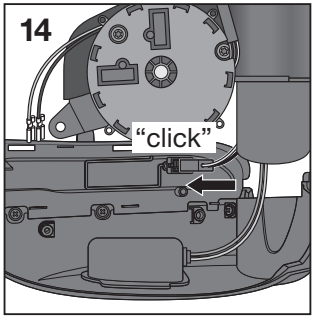
14
“click”

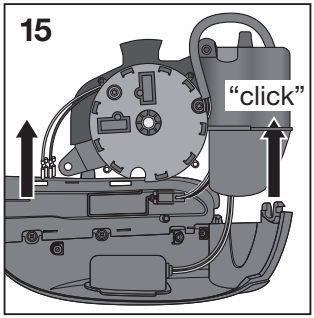
15
“click”


16
1
ON
2
TEST
3
OFF

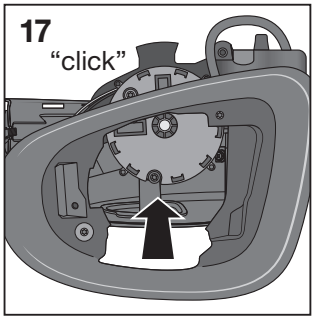
17
“click”

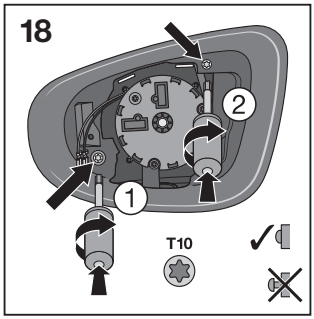
18
1
2
T10

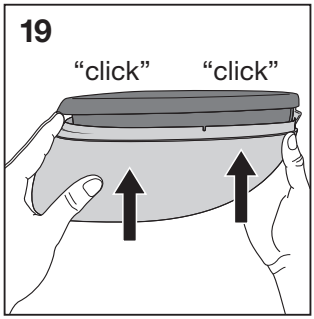
19
“click”
“click”

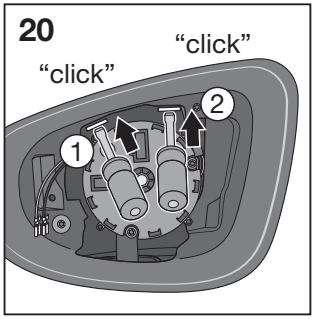
20
“click”
“click”
1
2

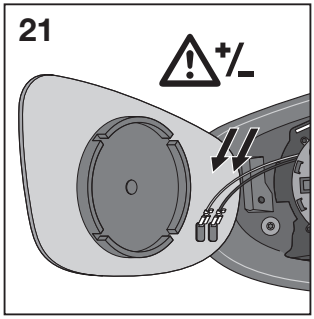
21
+/-

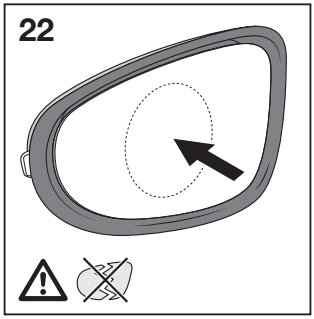
22

OSRAM

(GB) For questions regarding maintenance or technical problems, please contact OSRAM customer service via automotive-service@osram.com.
*Product replacement for product fault when used in non-commercial applications.
**Installation video

(D) Wenden Sie sich bei Fragen zur Wartung oder bei technischen Problemen bitte an den OSRAM Kundendienst, den Sie unter automotive-service@osram.com erreichen.
*Produktersatz für Produktfehler bei nicht gewerblichem Gebrauch.
**Installationsvideo

(F) Pour toute question relative à l'entretien du produit ou tout problème technique, veuillez contacter le service clients OSRAM en écrivant à automotive-service@osram.com.
*Remplacement du produit défectueux utilisé à des fins non commerciales.
**Vidéo d'installation

(I) Per domande sulla manutenzione o problemi tecnici contattare il servizio clienti OSRAM all'indirizzo automotive-service@osram.com
*Sostituzione del prodotto difettoso in caso di utilizzo non professionale.
**Video di installazione

(E) Si tuviera algún problema técnico o alguna consulta sobre el mantenimiento póngase en contacto con el servicio de atención al cliente OSRAM a través de automotive-service@osram.com.
*Sustitución del producto defectuoso en caso de uso no comercial.
**Vídeo de instalación

(P) Em caso de questões relacionadas com a manutenção ou problemas técnicos, entre em contacto com a assistência técnica OSRAM, automotive-service@osram.com.
*Substituição para produto com falha quando usado em aplicações não comerciais.
**Vídeo de instalação

(GR) Για ερωτήσεις σχετικά με τη συντήρηση και για τεχνικά προβλήματα, επικοινωνήστε με την εξυπηρέτηση πελατών της OSRAM στη διεύθυνση automotive-service@osram.com.
*Ανταλλακτικό για χρήση σε περίπτωση βλάβης από μη εμπορική χρήση.
**Εγκατάσταση βίντεο

(NL) Voor vragen over onderhoud of technische problemen kunt u contact opnemen met de klantenservice van OSRAM via automotive-service@osram.com.
*Vervanging van product vanwege defect bij product bij niet-industrieel gebruik.
**Installatievideo

(S) Om du har frågor om underhåll eller tekniska problem kontaktar du OSRAM:s kundtjänst via automotive-service@osram.com.
*Ersättningsvara för felaktig produkt vid icke-kommersiell användning.
**Installationsvideo

(FIN) Kunnossapitoa tai teknisiä ongelmia koskevat kysymykset voi osoittaa OSRAM-asiakaspalveluun osoitteeseen automotive-service@osram.com.
*Tuotteen korvaus tuotevirheiden esiintyessä ei-kaupallisessa käytössä.
**Asennusvideo

(N) Hvis du har spørsmål angående vedlikehold eller tekniske problemer, kan du kontakte OSRAMs kundeservice på automotive-service@osram.com.
*Produkterstatning for produktfeil ved ikke-kommersiell bruk.
**Installasjonsvideo

(DK) Hvis du har spørgsmål vedrørende vedligeholdelse eller tekniske problemer, bedes du kontakte OSRAM-kundeservice via automotive-service@osram.com.
*Produktombytning i tilfælde af produktfejl ved brug, som ikke er erhvervsmæssig.
**Installationsvideo

(CZ) Na dotazy ohledně údržby a technických problémů vám odpoví zákaznická linka OSRAM na e-mailu automotive-service@osram.com.
*Náhrada produktů za vadné produkty u nekomerčního použití.
**Videonávod na instalaci

(RUS) По вопросам касательно обслуживания или для решения технических проблем свяжитесь со службой по работе с клиентами OSRAM по адресу эл. почты automotive-service@osram.com.
*Замена неисправного товара при его использовании не в коммерческих целях.
**Видеоролик с рекомендациями по монтажу

(KZ) Техникалық қызмет көрсету немесе техникалық ақаулықтар жөнінде сұрақтарыңыз бар болса, OSRAM компаниясының тұтынушыларға қолдау көрсету қызметіне automotive-service@osram.com мекенжайы бойынша хабарласыңыз.
*Дұрыс қолданылмаған немесе немесе жөнделмейтін өнімді ауыстыру.
**Орнату туралы бейне

(H) A karbantartással vagy a műszaki problémákkal kapcsolatos kérdésekkel forduljon az OSRAM ügyfélszolgálatához az automotive-service@osram.com e-mail-címen.
*Termékcsere csak nem üzleti célú felhasználás esetén lehetséges.
**Beszerelési videó

(PL) W razie pytań dotyczących konserwacji lub problemów technicznych należy skontaktować się z działem obsługi klienta firmy OSRAM pod adresem e-mail automotive-service@osram.com.
*Wymiana produktu w razie jego wady przy niekomercyjnym użytkowaniu.
**film z instrukcją montaż

(SK) S otázkami týkajúcimi sa údržby alebo technických problémov sa obráťte na zákaznícky servis spoločnosti OSRAM na e-mailovej adrese automotive-service@osram.com.
*Náhrada produktov za vadné produkty pre nekomerčné použitie.
**Videonávod na inštaláciu

(SLO) Če imate vprašanja o vzdrževanju ali če imate tehnične težave, pišite oddelku za podporo uporabnikom družbe OSRAM na e-poštni naslov automotive-service@osram.com.
*Nadomestni izdelek nekomercialne namene zaradi napak.
**Namestitveni video

(TR) Bakım veya teknik sorunlar ile ilgili sorularınız için automotive-service@osram.com adresinden OSRAM müşteri hizmetlerine ulaşabilirsiniz.
*Ticari amaçlı olmayan kullanımda meydana gelen ürün hatası için ürün yedeği.
**Kurulum videosu

(HR) Pitanja o održavanju ili tehničkim problemima postaviti možete korisničkoj službi tvrtke OSRAM na adresu e-pošte automotive-service@osram.com.
*Zamjena proizvoda za nekomercijalnu uporabu zbog nedostataka.
**Videozapis o postupku instalacije

(RO) Pentru întrebări cu privire la întreținere sau la probleme tehnice, contactați serviciul OSRAM de relații cu clienții la automotive-service@osram.com.
*Înlocuirea produsului pentru defecte ale acestuia, în uzul non-comercial.
**Video cu instalarea

(BG) Ако имате въпроси относно поддръжката или технически проблеми, се свържете с отдела за обслужване на клиенти на OSRAM на имейл адрес automotive-service@osram.com.
*Замянана продукта за дефекти при непрофесионалнаупотреба.
**Видео за монтаж

(EST) Hoolduse või tehniliste probleemide korral võtke ühendust OSRAMi klienditeenindusega (e-post: automotive-service@osram.com).
*Toote asendamine tooterikke korral mitte ärilises kasutuses.
**Paigaldusvideo

(LT) Jei turite klausimų apie priežiūrą ar techninės problemas, kreipkitės į OSRAM klientų aptarnavimo centrą automotive-service@osram.com.
*Gaminio keitimas esant gaminio defektams, kai jis naudojamas ne komerciniais tikslais.
**Įdiegimo vaizdo įrašas

(LV) Ar jautājumiem par remontdarbiem vai tehniskām problēmām vērsties pie OSRAM klientu servisa, izmantojot e-pasta adresi automotive-service@osram.com.
*Produkta aizstāšana gadījumos, ja tam ir kāds defekts, un ja produkts netiek izmantots profesionālos nolūkos.
**Instalācijas video

(SRB) Za sva pitanja koja se tiču održavanja ili tehničkih problema, kontaktirajte OSRAM korisničku podršku na automotive-service@osram.com.
*Zamena proizvoda za nekomercijalnu upotrebu usled nedostataka.
**Video snimak ugradnje

(UA) З питань щодо обслуговування або вирішення технічних проблем звертайтеся до служби підтримки OSRAM на адресу електронної пошти automotive-service@osram.com.
*Замінавиробу у зв'язку з виявленням браку при некомерційномувикористанні.
**Відеоінструкція з установки

(PRC) 如有关于维护或技术问题的疑问，请联系 OSRAM 客户服务部门，邮件地址：automotive-service@osram.com。
*因产品故障而提供的替代品不适用于商用车款 。
**安装视频

(RC) 如有維護或技術方面的問題，請聯絡 OSRAM 客服部門，可寄送電子郵件至 automotive-service@osram.com。
*因產品故障而使用之替代品不得用於商業用途 。
**安裝影片

(ROK) 유지 관리 및 기술 문제에 관한 질문은 automotive-service@osram.com을 이용하여 OSRAM 고객 서비스 센터에 문의하십시오.
*비영리 목적으로 사용되는 제품에서 하자가 발견되면 교환해 드립니다.
**설치 영상

(THA) หากมีข้อสงสัยเกี่ยวกับการบำรุงรักษาหรือปัญหาทางเทคนิค กรุณาติดต่อฝ่ายบริการลูกค้าของ OSRAM ที่ automotive-service@osram.com
*การเปลี่ยนแทนที่ผลิตภัณฑ์สำหรับผลิตภัณฑ์ที่มีความผิดปกติที่ไม่ได้ใช้เชิงพาณิชย์.
**วิดีโอวิธีการติดตั้ง

www.osram.com/am-guarantee

ECE R10
ECE R6

IP6K9K






C10449057
G15080362
07.07.20

OSRAM GmbH
Nonnendammallee 44
13629 Berlin
Germany
www.osram.com